BUCK 1-zits

Chiel Janssen

BANK IN CM	1-zits
BREEDTE	85
DIEPTE	85
HOOGTE	71
DIEPTE ZITTING	75
HOOGTE ARM	60
ZITHOOGTE	43
HOOGTE BINNENRUG	28
BREEDTE ZITGEDEELTE	85

Zie stippellijnen (indicatief) voor extra naden t.b.v. toepassing leer of stof met een specifieke dessin of draadrichting.

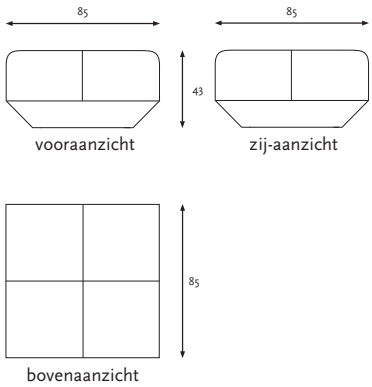

ONDERSTEL	1-ZITS
METRAGE	
STOFMETRAGE 1,40 M BREED UNI	2,1
LEERMETRAGE M2 BRUTO	3,9

ALGEMENE GEGEVENS

FRAME: Multiplex en massief beuken

VERING: No-Sag veren

VULLING: Koudschuim en traagschuim dacron (200 gr) in de hoes gestikt.

ONDERSTEL: Standaard op kunstof dop met antislip (2 cm ophogen mogelijk). Doppen met vilt zijn op aanvraag leverbaar.

STOFFERING: De stippellijnen geven de extra stiknaden aan bij stoffering in leer bij de arm- en rugdelen. De stof wordt railroad verwerkt.

SIERSTIKSEL: Stoffering in leer en in stof heeft meekleurend stiksel, sierstiksel **niet** mogelijk.

COLORBOX: Bij dit model geen Colorbox toepassingen.

WEBSHOP: Alle nabestellingen van dopjes, vilt, glijders en andere service-producten kunnen direct besteld worden in onze webshop **label-webshop.nl** en worden binnen 3 à 4 werkdagen verstuurd. Voor nabestellingen op rekening en het insturen van orders wordt een netto inkoopprijs excl. BTW aan administratiekosten en verzendkosten berekend en kan een langere verwerkingstijd gelden van ca. 2 à 3 weken.

OPMERKINGEN:
Om misverstanden te voorkomen, graag bij bestelling van meerdere elementen een handschets van de opstelling meesturen.
Let op: arm- en rugdelen en kussens dienen apart besteld te worden.
Elementen worden zonder koppelstukken geleverd (vanwege antislip).
Bij stoffen < 1,40 meter breed dient 10% meer stof geleverd worden.

LABEL VANDENBERG
Ramgatseweg 5 4941 VN
Raamsdonksveer
t +31 (0) 76 5722450
www.label.nl
info@label.nl

BUCK 2-zits

Chiel Janssen

Zie stippellijnen (indicatief) voor extra naden t.b.v. toepassing leer of stof met een specifieke dessin of draadrichting.

BANK IN CM	2-zits
BREEDTE	**145**
DIEPTE	**85**
HOOGTE	**71**
DIEPTE ZITTING	**75**
HOOGTE ARM	**60**
ZITHOOGTE	**43**
HOOGTE BINNENRUG	**28**
BREEDTE ZITGEDEELTE	**145**

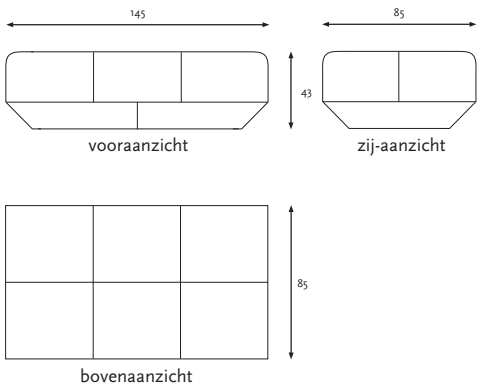

ONDERSTEL	2-ZITS
METRAGE	
STOFMETRAGE 1,40 M BREED UNI	3,1
LEERMETRAGE M2 BRUTO	5,6

ALGEMENE GEGEVENS

FRAME: Multiplex en massief beuken

VERING: No-Sag veren

VULLING: Koudschuim en traagschuim dacron (200 gr) in de hoes gestikt.

ONDERSTEL: Standaard op kunstof dop met antislip (2 cm ophogen mogelijk). Doppen met vilt zijn op aanvraag leverbaar.

STOFFERING: De stippellijnen geven de extra stiknaden aan bij stoffering in leer bij de arm- en rugdelen. De stof wordt railroad verwerkt.

SIERSTIKSEL: Stoffering in leer en in stof heeft meekleurend stiksel, sierstiksel **niet** mogelijk.

COLORBOX: Bij dit model geen Colorbox toepassingen.

WEBSHOP: Alle nabestellingen van dopjes, vilt, glijders en andere service-producten kunnen direct besteld worden in onze webshop **label-webshop.nl** en worden binnen 3 à 4 werkdagen verstuurd.

OPMERKINGEN:
Om misverstanden te voorkomen, graag bij bestelling van meerdere elementen een handschets van de opstelling meesturen.
Let op: arm- en rugdelen en kussens dienen apart besteld te worden.
Elementen worden zonder koppelstukken geleverd (vanwege antislip).
Bij stoffen < 1,40 meter breed dient 10% meer stof geleverd worden.

LABEL VANDENBERG
Ramgatseweg 5 4941 VN
Raamsdonksveer
t +31 (0) 76 5722450
www.label.nl
info@label.nl

BUCK 2,5-zits

Chiel Janssen

BANK IN CM	2,5-zits
BREEDTE	170
DIEPTE	85
HOOGTE	71
DIEPTE ZITTING	75
HOOGTE ARM	60
ZITHOOGTE	43
HOOGTE BINNENRUG	28
BREEDTE ZITGEDEELTE	170

Zie stippellijnen (indicatief) voor extra naden t.b.v. toepassing leer of stof met een specifieke dessin of draadrichting.

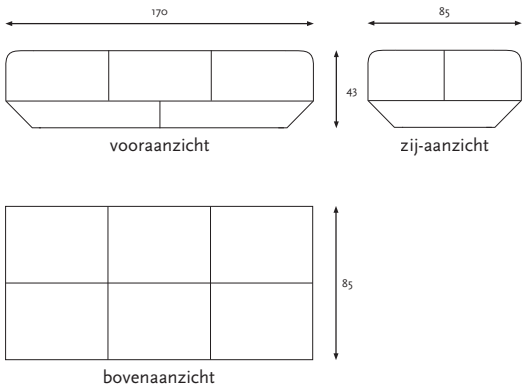

ONDERSTEL	2,5-ZITS
METRAGE	
STOFMETRAGE 1,40 M BREED UNI	4,1
LEERMETRAGE M2 BRUTO	6,6

ALGEMENE GEGEVENS

FRAME: Multiplex en massief beuken

VERING: No-Sag veren

VULLING: Koudschuim en traagschuim dacron (200 gr) in de hoes gestikt.

ONDERSTEL: Standaard op kunstof dop met antislip (2 cm ophogen mogelijk). Doppen met vilt zijn op aanvraag leverbaar.

STOFFERING: De stippellijnen geven de extra stiknaden aan bij stoffering in leer bij de arm- en rugdelen. De stof wordt railroad verwerkt.

SIERSTIKSEL: Stoffering in leer en in stof heeft meekleurend stiksel, sierstiksel **niet** mogelijk.

COLORBOX: Bij dit model geen Colorbox toepassingen.

WEBSHOP: Alle nabestellingen van dopjes, vilt, glijders en andere service-producten kunnen direct besteld worden in onze webshop **label-webshop.nl** en worden binnen 3 à 4 werkdagen verstuurd.

OPMERKINGEN:
Om misverstanden te voorkomen, graag bij bestelling van meerdere elementen een handschets van de opstelling meesturen.
Let op: arm- en rugdelen en kussens dienen apart besteld te worden.
Elementen worden zonder koppelstukken geleverd (vanwege antislip).
Bij stoffen < 1,40 meter breed dient 10% meer stof geleverd worden.

LABEL VANDENBERG
Ramgatseweg 5 4941 VN
Raamsdonksveer
t +31 (0) 76 5722450
www.label.nl
info@label.nl

BUCK 3-zits

Chiel Janssen

BANK IN CM	3-zits
BREEDTE	195
DIEPTE	85
HOOGTE	71
DIEPTE ZITTING	75
HOOGTE ARM	60
ZITHOOGTE	43
HOOGTE BINNENRUG	28
BREEDTE ZITGEDEELTE	195

Zie stippellijnen (indicatief) voor extra naden t.b.v. toepassing leer of stof met een specifieke dessin of draadrichting.

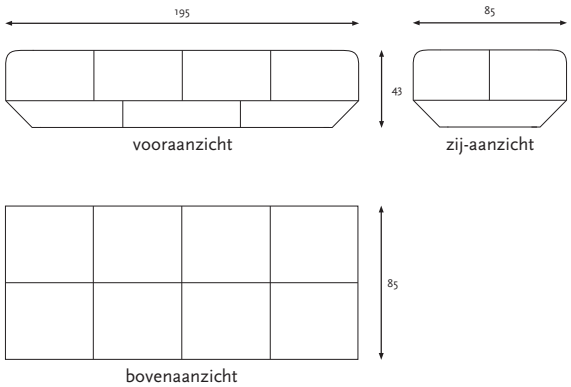

ONDERSTEL	3-ZITS
METRAGE	
STOFMETRAGE 1,40 M BREED UNI	3,8
LEERMETRAGE M2 BRUTO	7,4

ALGEMENE GEGEVENS

FRAME: Multiplex en massief beuken

VERING: No-Sag veren

VULLING: Koudschuim en traagschuim dacron (200 gr) in de hoes gestikt.

ONDERSTEL: Standaard op kunstof dop met antislip (2 cm ophogen mogelijk). Doppen met vilt zijn op aanvraag leverbaar.

STOFFERING: De stippellijnen geven de extra stiknaden aan bij stoffering in leer bij de arm- en rugdelen. De stof wordt railroad verwerkt.

SIERSTIKSEL: Stoffering in leer en in stof heeft meekleurend stiksel, sierstiksel **niet** mogelijk.

COLORBOX: Bij dit model geen Colorbox toepassingen.

WEBSHOP: Alle nabestellingen van dopjes, vilt, glijders en andere service-producten kunnen direct besteld worden in onze webshop **label-webshop.nl** en worden binnen 3 à 4 werkdagen verstuurd.

OPMERKINGEN:
Om misverstanden te voorkomen, graag bij bestelling van meerdere elementen een handschets van de opstelling meesturen.
Let op: arm- en rugdelen en kussens dienen apart besteld te worden.
Elementen worden zonder koppelstukken geleverd (vanwege antislip).
Bij stoffen < 1,40 meter breed dient 10% meer stof geleverd worden.

LABEL VANDENBERG
Ramgatseweg 5 4941 VN
Raamsdonksveer
t +31 (0) 76 5722450
www.label.nl
info@label.nl

BUCK 3,5-zits

Chiel Janssen

BANK IN CM	3,5-zits
BREEDTE	**220**
DIEPTE	**85**
HOOGTE	**71**
DIEPTE ZITTING	**75**
HOOGTE ARM	**60**
ZITHOOGTE	**43**
HOOGTE BINNENRUG	**28**
BREEDTE ZITGEDEELTE	**220**

Zie stippellijnen (indicatief) voor extra naden t.b.v. toepassing leer of stof met een specifieke dessin of draadrichting.

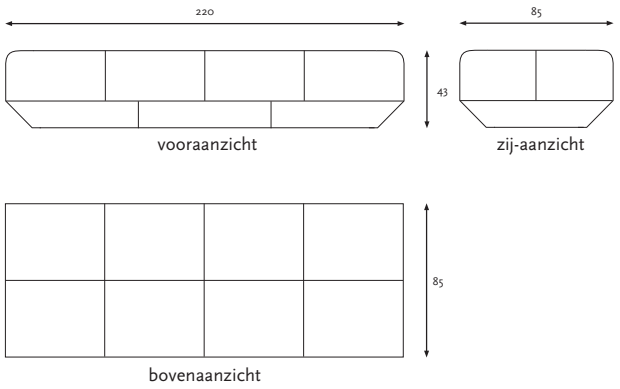

ONDERSTEL	3,5-ZITS
METRAGE	
STOFMETRAGE 1,40 M BREED UNI	4,1
LEERMETRAGE M2 BRUTO	8,1

ALGEMENE GEGEVENS

FRAME: Multiplex en massief beuken

VERING: No-Sag veren

VULLING: Koudschuim en traagschuim dacron (200 gr) in de hoes gestikt.

ONDERSTEL: Standaard op kunstof dop met antislip (2 cm ophogen mogelijk). Doppen met vilt zijn op aanvraag leverbaar.

STOFFERING: De stippellijnen geven de extra stiknaden aan bij stoffering in leer bij de arm- en rugdelen. De stof wordt railroad verwerkt.

SIERSTIKSEL: Stoffering in leer en in stof heeft meekleurend stiksel, sierstiksel **niet** mogelijk.

COLORBOX: Bij dit model geen Colorbox toepassingen.

WEBSHOP: Alle nabestellingen van dopjes, vilt, glijders en andere service-producten kunnen direct besteld worden in onze webshop **label-webshop.nl** en worden binnen 3 à 4 werkdagen verstuurd.

OPMERKINGEN:
Om misverstanden te voorkomen, graag bij bestelling van meerdere elementen een handschets van de opstelling meesturen.
Let op: arm- en rugdelen en kussens dienen apart besteld te worden.
Elementen worden zonder koppelstukken geleverd (vanwege antislip).
Bij stoffen < 1,40 meter breed dient 10% meer stof geleverd worden.

LABEL VANDENBERG

Ramgatseweg 5 4941 VN
Raamsdonksveer

t +31 (0) 76 5722450

www.label.nl
info@label.nl

BUCK chaise longue

Chiel Janssen

BANK IN CM	chaise longue
BREEDTE	110
DIEPTE	145
HOOGTE	71
DIEPTE ZITTING	75
HOOGTE ARM	60
ZITHOOGTE	43
HOOGTE BINNENRUG	28
BREEDTE ZITGEDEELTE	110

Zie stippellijnen (indicatief) voor extra naden t.b.v. toepassing leer of stof met een specifieke dessin of draadrichting.

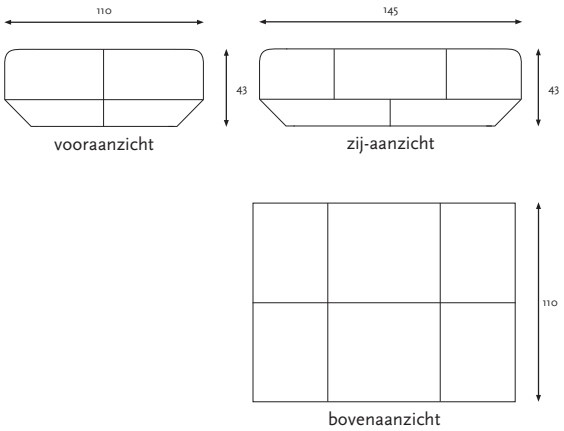

ONDERSTEL	CHAISE LONGUE
METRAGE	
STOFMETRAGE 1,40 M BREED UNI	3,5
LEERMETRAGE M2 BRUTO	6,8

ALGEMENE GEGEVENS

FRAME: Multiplex en massief beuken

VERING: No-Sag veren

VULLING: Koudschuim en traagschuim dacron (200 gr) in de hoes gestikt.

ONDERSTEL: Standaard op kunstof dop met antislip (2 cm ophogen mogelijk). Doppen met vilt zijn op aanvraag leverbaar.

STOFFERING: De stippellijnen geven de extra stiknaden aan bij stoffering in leer bij de arm- en rugdelen. De stof wordt railroad verwerkt.

SIERSTIKSEL: Stoffering in leer en in stof heeft meekleurend stiksel, sierstiksel **niet** mogelijk.

COLORBOX: Bij dit model geen Colorbox toepassingen.

WEBSHOP: Alle nabestellingen van dopjes, vilt, glijders en andere service-producten kunnen direct besteld worden in onze webshop **label-webshop.nl** en worden binnen 3 à 4 werkdagen verstuurd.

OPMERKINGEN:
Om misverstanden te voorkomen, graag bij bestelling van meerdere elementen een handschets van de opstelling meesturen.
Let op: arm- en rugdelen en kussens dienen apart besteld te worden.
Elementen worden zonder koppelstukken geleverd (vanwege antislip).
Bij stoffen < 1,40 meter breed dient 10% meer stof geleverd worden.

LABEL VANDENBERG

Ramgatseweg 5 4941 VN
Raamsdonksveer

t +31 (0) 76 5722450

www.label.nl
info@label.nl

BUCK armleuning

Chiel Janssen

Zie stippellijnen (indicatief) voor extra naden t.b.v. toepassing leer of stof met een specifieke dessin of draadrichting.

ARMLEUNING IN CM

BREEDTE	**85**
DIEPTE	**15**
HOOGTE	**43**
DIEPTE ZITTING	**-**
HOOGTE ARM	**-**
ZITHOOGTE	**-**
HOOGTE BINNENRUG	**-**
BREEDTE ZITGEDEELTE	**-**

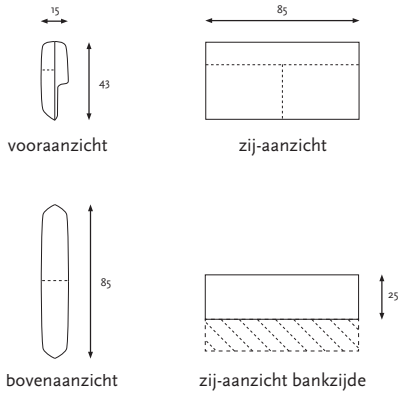

METRAGE

	ARMLEUNING
STOFMETRAGE 1,40 M BREED UNI	1,3
LEERMETRAGE M2 BRUTO	1,6

ALGEMENE GEGEVENS

VULLING: Koudschuim beplakt met dacron (100 gr).

STOFFERING: De stof wordt railroad verwerkt.

SIERSTIKSEL: Stoffering in leer en in stof heeft meekleurend stiksel.

OPMERKINGEN: Let op: armen dienen apart besteld te worden.
Om misverstanden te voorkomen, graag bij bestelling een handschets van de armleuningen meesturen.

LABEL VANDENBERG

Ramgatseweg 5 4941 VN
Raamsdonksveer

t +31 (0) 76 5722450

www.label.nl
info@label.nl

BUCK rugleuning

Chiel Janssen

RUGLEUNING IN CM	rugdeel
BREEDTE 1-ZITS	85
BREEDTE 2-ZITS	145
BREEDTE 3-ZITS	195
BREEDTE CHAISE LOUNGE	110
DIEPTE	15
HOOGTE	55

Zie stippellijnen (indicatief) voor extra naden t.b.v. toepassing leer of stof met een specifieke dessin of draadrichting.

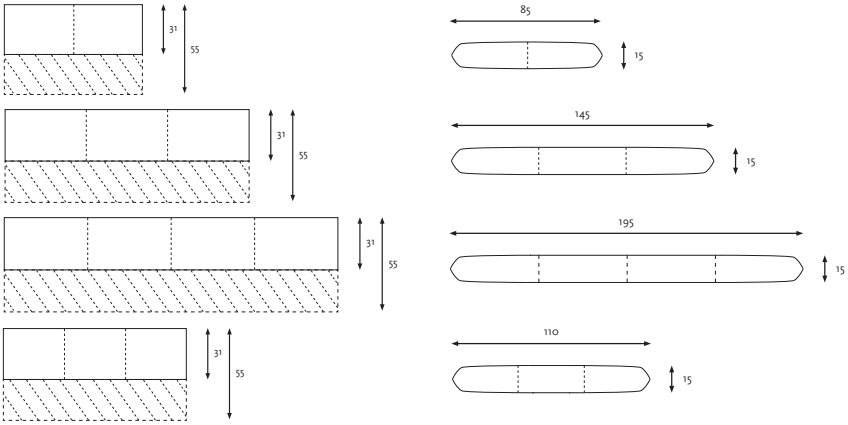

vooraanzichten

bovenaanzichten

	1-ZITS rugdeel 85 cm breed	2-ZITS rugdeel 145 cm breed	3-ZITS rugdeel 195 cm breed	CHAISE LONGUE rugdeel 110 cm breed
METRAGE				
STOFMETRAGE 1,40 M BREED UNI	1,1	1,7	2,2	1,4
LEERMETRAGE M2 BRUTO	2,0	3,2	4,2	2,4

ALGEMENE GEGEVENS

VULLING: Koudschuim beplakt met dacron (100 gr).

STOFFERING: De stof wordt railroad verwerkt.

SIERSTIKSEL: Stoffering in leer en in stof heeft meekleurend stiksel.

OPMERKINGEN: Let op: rugleuningen dienen apart besteld te worden.
Om misverstanden te voorkomen, graag bij bestelling een handschets van de rugleuningen meesturen.

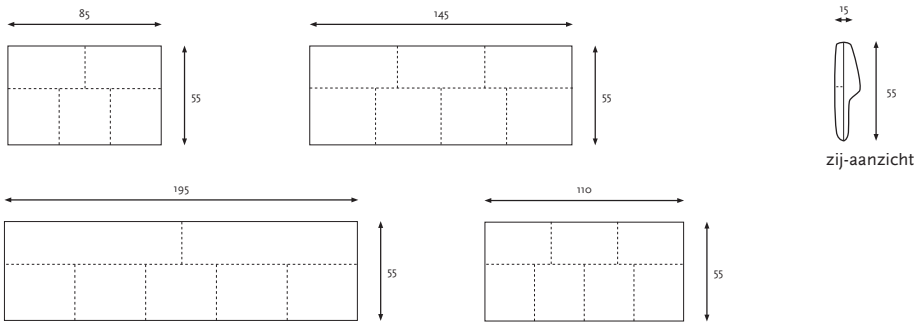

zij-aanzicht

achteraanzichten

LABEL VANDENBERG

Ramgatseweg 5 4941 VN
Raamsdonksveer

t +31 (0) 76 5722450

www.label.nl
info@label.nl

BUCK rugkussen

Chiel Janssen

KUSSEN IN CM	1-zits	2-zits	CL
BREEDTE	70	130	95
DIEPTE	18	18	18
HOOGTE	50	50	50

Zie stippellijnen (indicatief) voor extra naden t.b.v. toepassing leer of stof met een specifieke dessin of draadrichting.

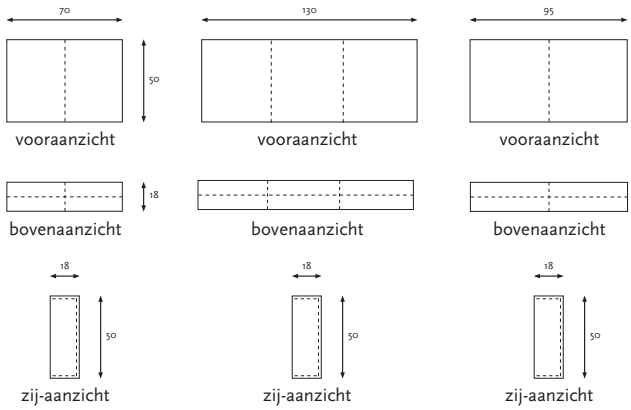

	1-ZITS rugkussen 70 x 50 cm	2-ZITS rugkussen 130 x 50 cm	CHAISE LONGUE rugkussen 95 x 50 cm
METRAGE			
STOFMETRAGE 1,40 M BREED UNI	1,1	1,6	1,3
LEERMETRAGE M2 BRUTO	1,8	3,2	2,4

ALGEMENE GEGEVENS

VULLING: Gerecycled schuim petflessen.

STOFFERING: De stof wordt railroad verwerkt.

SIERSTIKSEL: Stoffering in leer en in stof heeft meekleurend stiksel.

OPMERKINGEN: Let op: rugkussens dienen apart besteld te worden.

LABEL VANDENBERG

Ramgatseweg 5 4941 VN
Raamsdonksveer

t +31 (0) 76 5722450

www.label.nl
info@label.nl

BUCK tafel

Chiel Janssen

TAFEL IN CM

BREEDTE	**75**
DIEPTE	**33**
HOOGTE	**73**

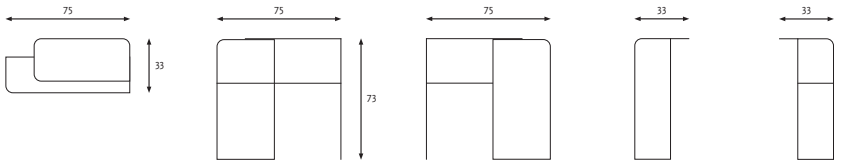

bovenaanzicht tafel rechts | vooraanzicht tafel rechts | achteraanzicht tafel rechts | zij-aanzicht tafel rechts dichte zijde | zij-aanzicht tafel rechts open zijde

	TAFEL links	**TAFEL** rechts
BLACK GREY (STANDAARD)	750	750

ALGEMENE GEGEVENS

FRAME: Plaatstaal standaard black grey poedercoat

BEVESTIGING: Tafel wordt gemonteerd aan de bank.

COLORBOX: Tegen meerprijs is het onderstel ook verkrijgbaar in de overige kleuren staal uit de Colorbox. Onderling kleurverschil bij hout is mogelijk en geen reden tot reclamatie.

OPMERKING: De tafel is beschikbaar in twee varianten, links en rechts. Graag duidelijk vermelden welke variant besteld wordt en waar de tafel gemonteerd dient te worden.

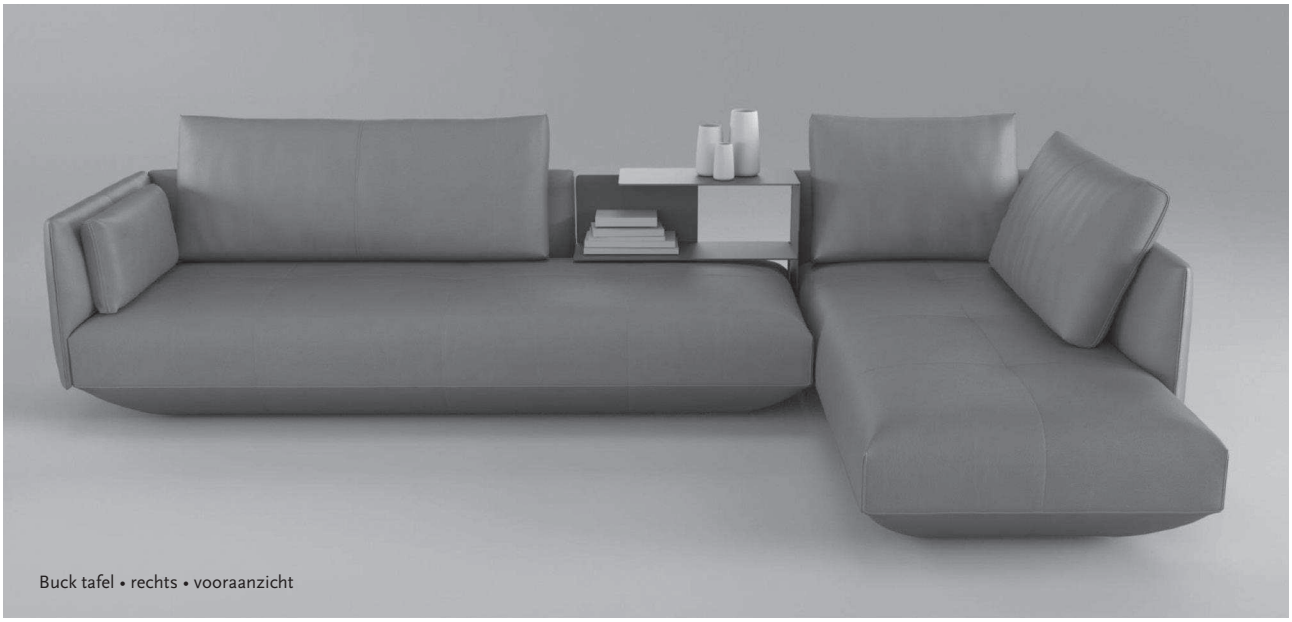

Buck tafel • rechts • vooraanzicht

LABEL VANDENBERG

Ramgatseweg 5 4941 VN
Raamsdonksveer

t +31 (0) 76 5722450

www.label.nl
info@label.nl

BUCK modules

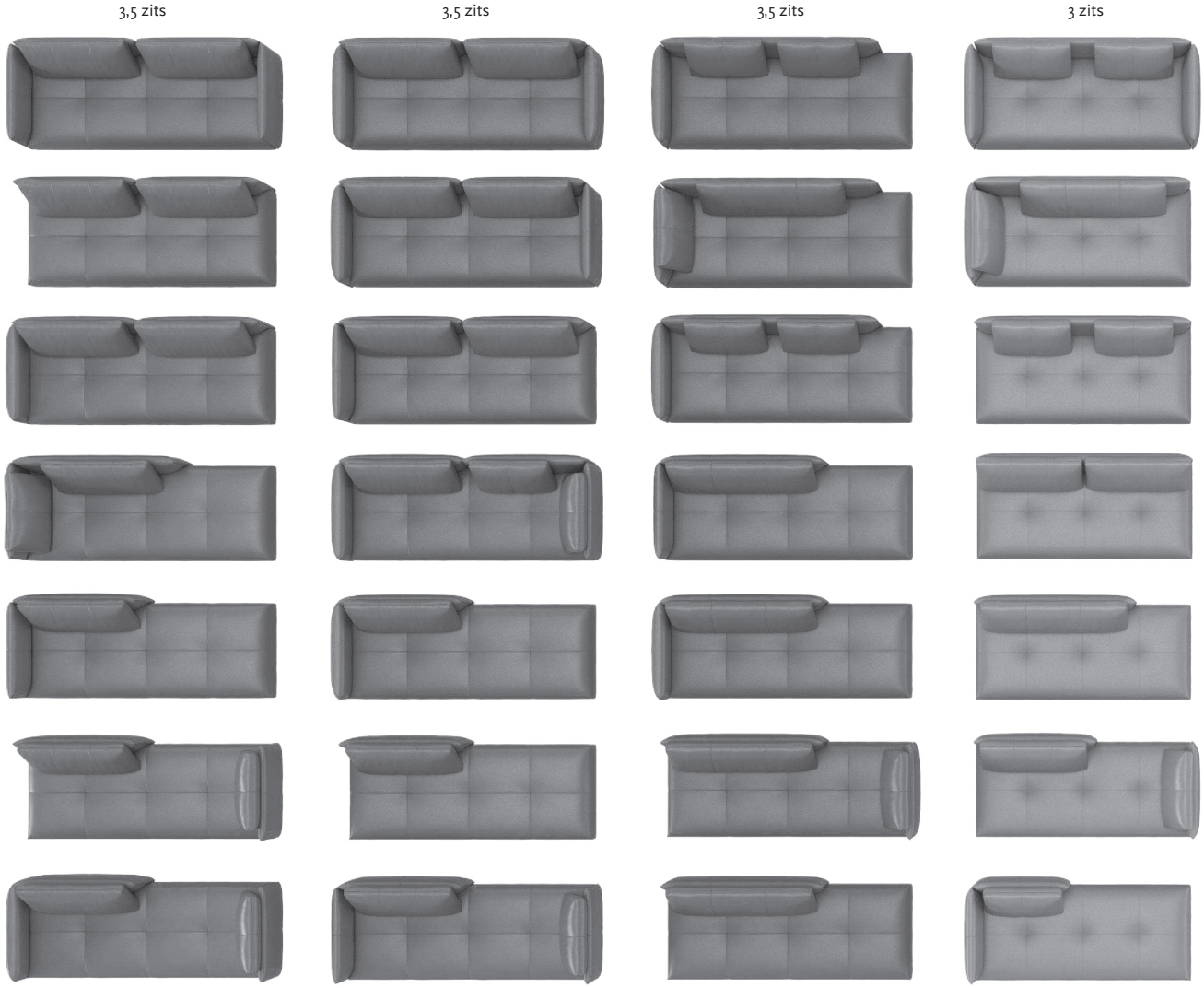

LABEL VANDENBERG

Ramgatseweg 5 4941 VN
Raamsdonksveer

t +31 (0) 76 5722450

www.label.nl
info@label.nl

BUCK modules

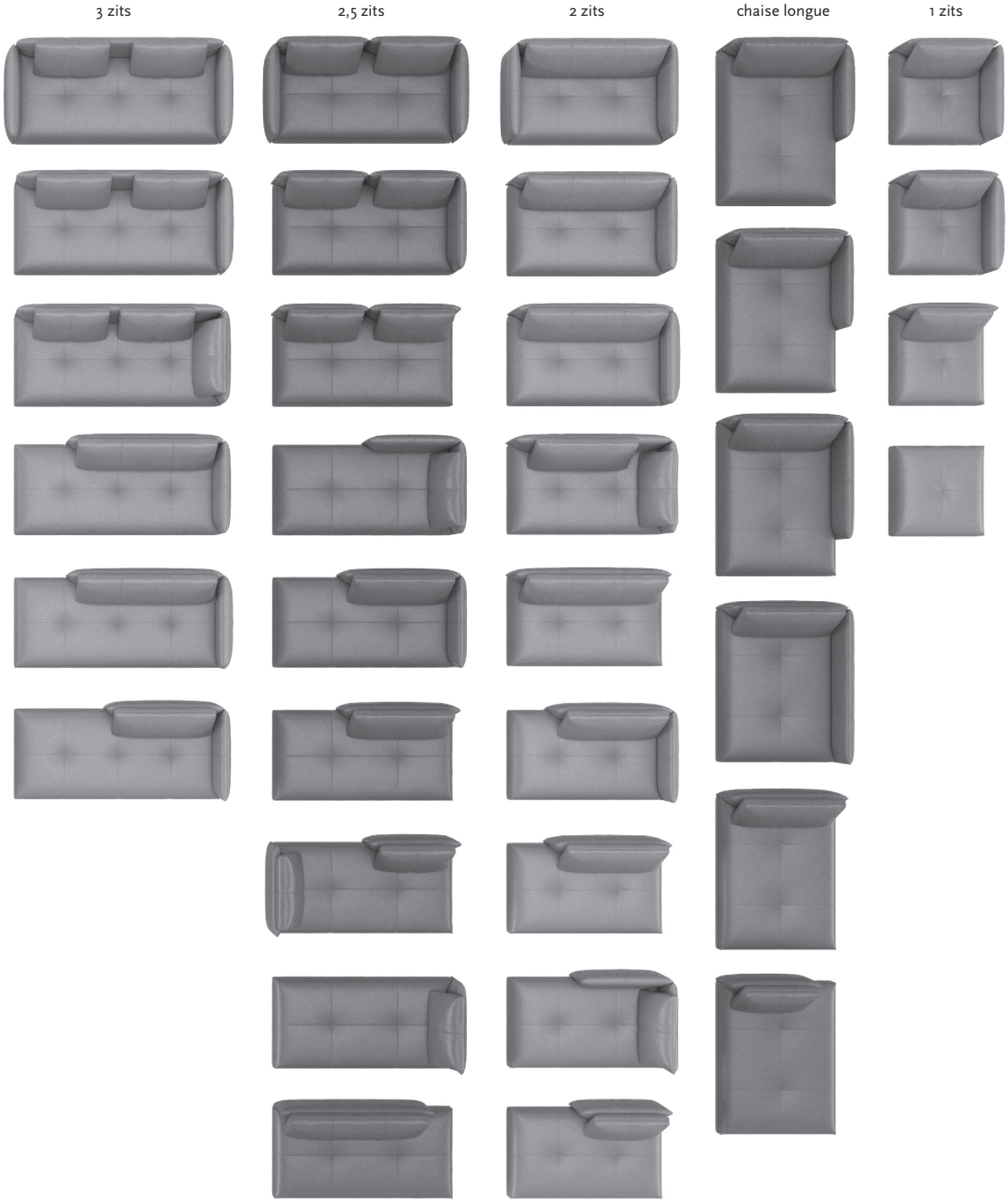

LABEL VANDENBERG

Ramgatseweg 5 4941 VN
Raamsdonksveer

t +31 (0) 76 5722450

www.label.nl
info@label.nl

BUCK 1 seater

Chiel Janssen

See the dotted lines (indicative) for additional seams for applying leather or fabric with a specific design or thread direction.

SOFA IN CM	1 seater
WIDTH	85
DEPTH	85
HEIGHT	71
SEAT DEPTH	75
ARM HEIGHT	60
SEAT HEIGHT	43
BACK HEIGHT	28
WIDTH OF SEATING AREA	85

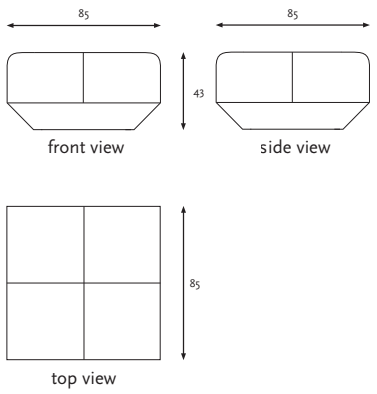

BASE	1 SEATER
NO. OF METRES	
REQUIRED FABRIC AT 1.40 M UNI	2,1
GROSS LEATHER REQUIRED IN SQ M BRUTO	3,9

GENERAL INFORMATION

FRAME: Plywood and solid beech

SPRINGS: No-sag springs

FILLING: Cold foam and memory foam dacron (200 gr) stitched in the cover.

BASE: Standard on plastic caps with anti-slip. The height of the sofa can be raised by 2 cm. Caps with felt can be ordered in the webshop **label-webshop.nl**.

UPHOLSTERY: The dotted lines indicate the extra stitching seams for the upholstery in leather on the arm and back sections. The fabric is processed railroad.

DECORATIVE STITCHING: Leather and fabric upholstery have matching stitching, decorative stitching is **not** possible.

COLORBOX: No Colorbox applications for this model.

WEBSHOP: Caps, felt, glides and other service products can be re-ordered directly through **label-webshop.nl** and will be shipped within 3 to 4 working days.

GENERAL INFORMATION:
To avoid misunderstandings, please enclose a manual sketch of the arrangement when ordering several elements.
Please note: arm and back parts and cushions must be ordered separately.
Elements are supplied without connectors (because of anti-slip).
For fabrics < 1.40 meters wide, 10% more fabric must be supplied.

LABEL VANDENBERG

Ramgatseweg 5 4941 VN
Raamsdonksveer

t +31 (0) 76 5722450

www.label.nl
info@label.nl

BUCK 2 seater

Chiel Janssen

See the dotted lines (indicative) for additional seams for applying leather or fabric with a specific design or thread direction.

SOFA IN CM	2 seater
WIDTH	145
DEPTH	85
HEIGHT	71
SEAT DEPTH	75
ARM HEIGHT	60
SEAT HEIGHT	43
BACK HEIGHT	28
WIDTH OF SEATING AREA	145

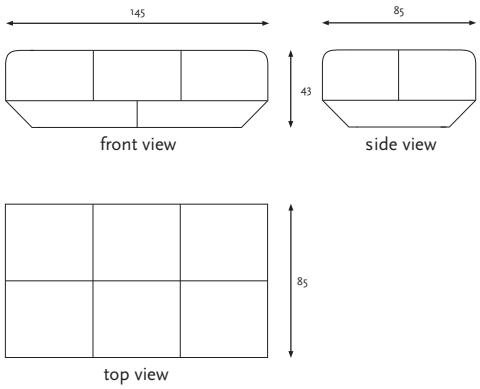

BASE	2 SEATER
NO. OF METRES	
REQUIRED FABRIC AT 1.40 M UNI	3,1
GROSS LEATHER REQUIRED IN SQ M BRUTO	5,6

GENERAL INFORMATION

FRAME: Plywood and solid beech

SPRINGS: No-sag springs

FILLING: Cold foam and memory foam dacron (200 gr) stitched in the cover.

BASE: Standard on plastic caps with anti-slip. The height of the sofa can be raised by 2 cm. Caps with felt can be ordered in the webshop **label-webshop.nl**.

UPHOLSTERY: The dotted lines indicate the extra stitching seams for the upholstery in leather on the arm and back sections. The fabric is processed railroad.

DECORATIVE STITCHING: Leather and fabric upholstery have matching stitching, decorative stitching is **not** possible.

COLORBOX: No Colorbox applications for this model.

WEBSHOP: Caps, felt, glides and other service products can be re-ordered directly through **label-webshop.nl** and will be shipped within 3 to 4 working days.

GENERAL INFORMATION:
To avoid misunderstandings, please enclose a manual sketch of the arrangement when ordering several elements.
Please note: arm and back parts and cushions must be ordered separately.
Elements are supplied without connectors (because of anti-slip).
For fabrics < 1.40 meters wide, 10% more fabric must be supplied.

LABEL VANDENBERG

Ramgatseweg 5 4941 VN
Raamsdonksveer

t +31 (0) 76 5722450

www.label.nl
info@label.nl

BUCK 2,5 seater

Chiel Janssen

See the dotted lines (indicative) for additional seams for applying leather or fabric with a specific design or thread direction.

SOFA IN CM	2,5 seater
WIDTH	170
DEPTH	85
HEIGHT	71
SEAT DEPTH	75
ARM HEIGHT	60
SEAT HEIGHT	43
BACK HEIGHT	28
WIDTH OF SEATING AREA	170

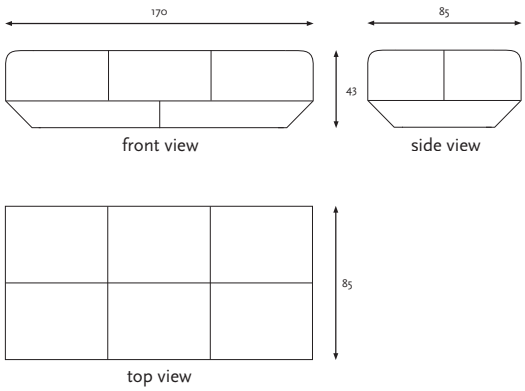

BASE	2,5 SEATER
NO. OF METRES	
REQUIRED FABRIC AT 1.40 M UNI	4,1
GROSS LEATHER REQUIRED IN SQ M BRUTO	6,6

GENERAL INFORMATION

FRAME: Plywood and solid beech

SPRINGS: No-sag springs

FILLING: Cold foam and memory foam dacron (200 gr) stitched in the cover.

BASE: Standard on plastic caps with anti-slip. The height of the sofa can be raised by 2 cm. Caps with felt can be ordered in the webshop **label-webshop.nl**.

UPHOLSTERY: The dotted lines indicate the extra stitching seams for the upholstery in leather on the arm and back sections. The fabric is processed railroad.

DECORATIVE STITCHING: Leather and fabric upholstery have matching stitching, decorative stitching is **not** possible.

COLORBOX: No Colorbox applications for this model.

WEBSHOP: Caps, felt, glides and other service products can be re-ordered directly through **label-webshop.nl** and will be shipped within 3 to 4 working days.

GENERAL INFORMATION:
To avoid misunderstandings, please enclose a manual sketch of the arrangement when ordering several elements.
Please note: arm and back parts and cushions must be ordered separately.
Elements are supplied without connectors (because of anti-slip).
For fabrics < 1.40 meters wide, 10% more fabric must be supplied.

LABEL VANDENBERG

Ramgatseweg 5 4941 VN
Raamsdonksveer

t +31 (0) 76 5722450

www.label.nl
info@label.nl

BUCK 3 seater

Chiel Janssen

See the dotted lines (indicative) for additional seams for applying leather or fabric with a specific design or thread direction.

SOFA IN CM	3 seater
WIDTH	195
DEPTH	85
HEIGHT	71
SEAT DEPTH	75
ARM HEIGHT	60
SEAT HEIGHT	43
BACK HEIGHT	28
WIDTH OF SEATING AREA	195

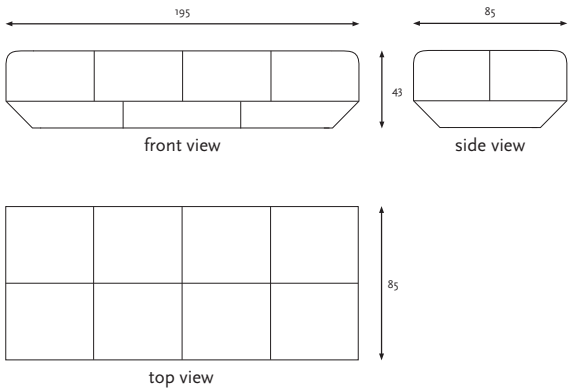

BASE	3 SEATER
NO. OF METRES	
REQUIRED FABRIC AT 1.40 M UNI	3,8
GROSS LEATHER REQUIRED IN SQ M BRUTO	7,4

GENERAL INFORMATION

FRAME: Plywood and solid beech

SPRINGS: No-sag springs

FILLING: Cold foam and memory foam dacron (200 gr) stitched in the cover.

BASE: Standard on plastic caps with anti-slip. The height of the sofa can be raised by 2 cm. Caps with felt can be ordered in the webshop **label-webshop.nl**.

UPHOLSTERY: The dotted lines indicate the extra stitching seams for the upholstery in leather on the arm and back sections. The fabric is processed railroad.

DECORATIVE STITCHING: Leather and fabric upholstery have matching stitching, decorative stitching is **not** possible.

COLORBOX: No Colorbox applications for this model.

WEBSHOP: Caps, felt, glides and other service products can be re-ordered directly through **label-webshop.nl** and will be shipped within 3 to 4 working days.

GENERAL INFORMATION:
To avoid misunderstandings, please enclose a manual sketch of the arrangement when ordering several elements.
Please note: arm and back parts and cushions must be ordered separately.
Elements are supplied without connectors (because of anti-slip).
For fabrics < 1.40 meters wide, 10% more fabric must be supplied.

LABEL VANDENBERG

Ramgatseweg 5 4941 VN
Raamsdonksveer

t +31 (0) 76 5722450

www.label.nl
info@label.nl

BUCK 3,5 seater

Chiel Janssen

See the dotted lines (indicative) for additional seams for applying leather or fabric with a specific design or thread direction.

SOFA IN CM	3,5 seater
WIDTH	220
DEPTH	85
HEIGHT	71
SEAT DEPTH	75
ARM HEIGHT	60
SEAT HEIGHT	43
BACK HEIGHT	28
WIDTH OF SEATING AREA	220

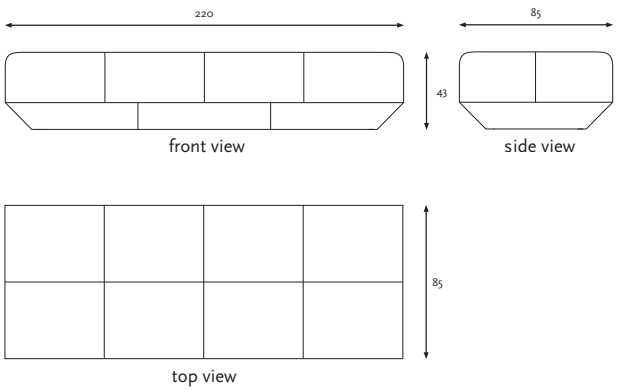

BASE	3,5 SEATER
NO. OF METRES	
REQUIRED FABRIC AT 1.40 M UNI	4,1
GROSS LEATHER REQUIRED IN SQ M BRUTO	8,1

GENERAL INFORMATION

FRAME: Plywood and solid beech

SPRINGS: No-sag springs

FILLING: Cold foam and memory foam dacron (200 gr) stitched in the cover.

BASE: Standard on plastic caps with anti-slip. The height of the sofa can be raised by 2 cm. Caps with felt can be ordered in the webshop **label-webshop.nl**.

UPHOLSTERY: The dotted lines indicate the extra stitching seams for the upholstery in leather on the arm and back sections. The fabric is processed railroad.

DECORATIVE STITCHING: Leather and fabric upholstery have matching stitching, decorative stitching is **not** possible.

COLORBOX: No Colorbox applications for this model.

WEBSHOP: Caps, felt, glides and other service products can be re-ordered directly through **label-webshop.nl** and will be shipped within 3 to 4 working days.

GENERAL INFORMATION:
To avoid misunderstandings, please enclose a manual sketch of the arrangement when ordering several elements.
Please note: arm and back parts and cushions must be ordered separately.
Elements are supplied without connectors (because of anti-slip).
For fabrics < 1.40 meters wide, 10% more fabric must be supplied.

LABEL VANDENBERG

Ramgatseweg 5 4941 VN
Raamsdonksveer

t +31 (0) 76 5722450

www.label.nl
info@label.nl

BUCK chaise longue

Chiel Janssen

SOFA IN CM	chaise longue
WIDTH	**110**
DEPTH	**145**
HEIGHT	**71**
SEAT DEPTH	**75**
ARM HEIGHT	**60**
SEAT HEIGHT	**43**
BACK HEIGHT	**28**
WIDTH OF SEATING AREA	**110**

See the dotted lines (indicative) for additional seams for applying leather or fabric with a specific design or thread direction.

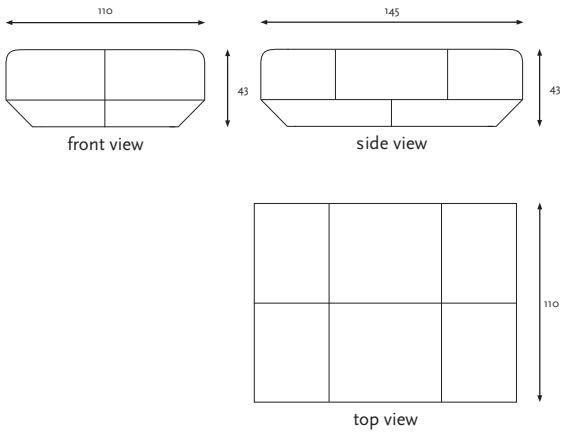

BASE	CHAISE LONGUE
NO. OF METRES	
REQUIRED FABRIC AT 1.40 M UNI	3,5
GROSS LEATHER REQUIRED IN SQ M BRUTO	6,8

GENERAL INFORMATION

FRAME: Plywood and solid beech

SPRINGS: No-sag springs

FILLING: Cold foam and memory foam dacron (200 gr) stitched in the cover.

BASE: Standard on plastic caps with anti-slip. The height of the sofa can be raised by 2 cm. Caps with felt can be ordered in the webshop **label-webshop.nl**.

UPHOLSTERY: The dotted lines indicate the extra stitching seams for the upholstery in leather on the arm and back sections. The fabric is processed railroad.

DECORATIVE STITCHING: Leather and fabric upholstery have matching stitching, decorative stitching is **not** possible.

COLORBOX: No Colorbox applications for this model.

WEBSHOP: Caps, felt, glides and other service products can be re-ordered directly through **label-webshop.nl** and will be shipped within 3 to 4 working days.

GENERAL INFORMATION:
To avoid misunderstandings, please enclose a manual sketch of the arrangement when ordering several elements.
Please note: arm and back parts and cushions must be ordered separately.
Elements are supplied without connectors (because of anti-slip).
For fabrics < 1.40 meters wide, 10% more fabric must be supplied.

LABEL VANDENBERG

Ramgatseweg 5 4941 VN
Raamsdonksveer

t +31 (0) 76 5722450

www.label.nl
info@label.nl

BUCK armrest

Chiel Janssen

See the dotted lines (indicative) for additional seams for applying leather or fabric with a specific design or thread direction.

ARMREST IN CM

WIDTH	**85**
DEPTH	**15**
HEIGHT	**43**
SEAT DEPTH	**-**
ARM HEIGHT	**-**
SEAT HEIGHT	**-**
BACK HEIGHT	**-**
WIDTH OF SEATING AREA	**-**

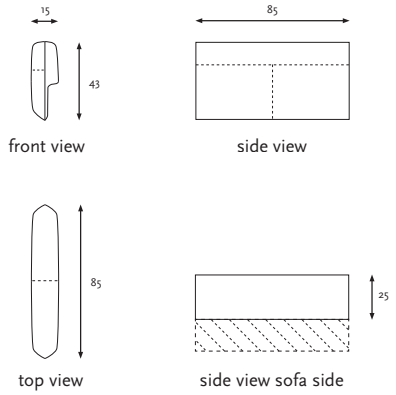

	ARMREST

NO. OF METRES

REQUIRED FABRIC AT 1.40 M UNI	1,3
GROSS LEATHER REQUIRED IN SQ M BRUTO	1,6

GENERAL INFORMATION

FILLING: Cold foam glued with dacron (100 gr).

UPHOLSTERY: The fabric is processed railroad.

DECORATIVE STITCHING: Leather and fabric upholstery have matching stitching.

GENERAL INFORMATION: Note: armrests must be ordered separately.
To avoid misunderstandings, please include a hand sketch of the armrests with your order.

LABEL VANDENBERG

Ramgatseweg 5 4941 VN
Raamsdonksveer

t +31 (0) 76 5722450

www.label.nl
info@label.nl

BUCK backrest

Chiel Janssen

BACKREST IN CM	back
WIDTH 1 SEATER	85
WIDTH 2 SEATER	145
WIDTH 3 SEATER	195
WIDTH CHAISE LOUNGE	110
DEPTH	15
HEIGHT	55

See the dotted lines (indicative) for additional seams for applying leather or fabric with a specific design or thread direction.

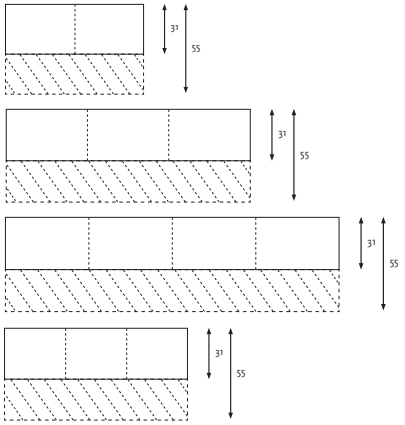

front views

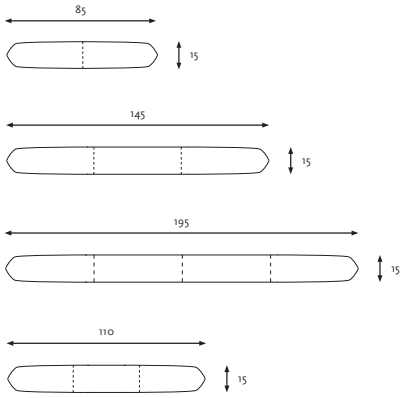

top views

	1 SEATER backrest 85 cm width	2 SEATER backrest 145 cm width	3 SEATER backrest 195 cm width	CHAISE LONGUE backrest 110 cm width
NO. OF METRES				
REQUIRED FABRIC AT 1.40 M UNI	1,1	1,7	2,2	1,4
GROSS LEATHER REQUIRED IN SQ M BRUTO	2,0	3,2	4,2	2,4

GENERAL INFORMATION

FILLING: Cold foam glued with dacron (100 gr).

UPHOLSTERY: The fabric is processed railroad.

DECORATIVE STITCHING: Leather and fabric upholstery have matching stitching.

GENERAL INFORMATION: Note: backrests must be ordered separately.
To avoid misunderstandings, please include a hand sketch of the backrests with your order.

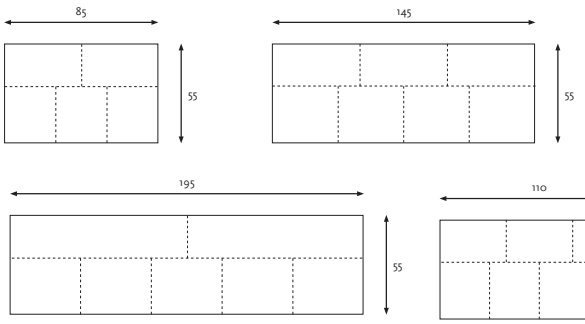

rear views

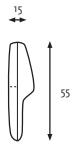

side view

LABEL VANDENBERG

Ramgatseweg 5 4941 VN
Raamsdonksveer

t +31 (0) 76 5722450

www.label.nl
info@label.nl

BUCK back cushion

Chiel Janssen

CUSHION IN CM	1 seater	2 seater	CL
WIDTH	70	130	95
DEPTH	18	18	18
HEIGHT	50	50	50

See the dotted lines (indicative) for additional seams for applying leather or fabric with a specific design or thread direction.

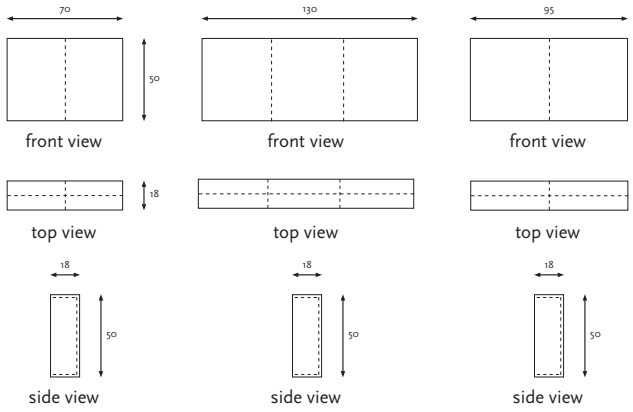

	1 SEATER back cushion 70 x 50 cm	2 SEATER back cushion 130 x 50 cm	CHAISE LONGUE back cushion 95 x 50 cm
NO. OF METRES			
REQUIRED FABRIC AT 1.40 M UNI	1,1	1,6	1,3
GROSS LEATHER REQUIRED IN SQ M BRUTO	1,8	3,2	2,4

GENERAL INFORMATION

FILLING: Recycled foam PET bottles.

UPHOLSTERY: The fabric is processed railroad.

DECORATIVE STITCHING: Leather and fabric upholstery have matching stitching.

GENERAL INFORMATION: Note: back cushions must be ordered separately.

LABEL VANDENBERG

Ramgatseweg 5 4941 VN
Raamsdonksveer

t +31 (0) 76 5722450

www.label.nl
info@label.nl

BUCK table

Chiel Janssen

TABLE IN CM

WIDTH	**75**
DEPTH	**33**
HEIGHT	**73**

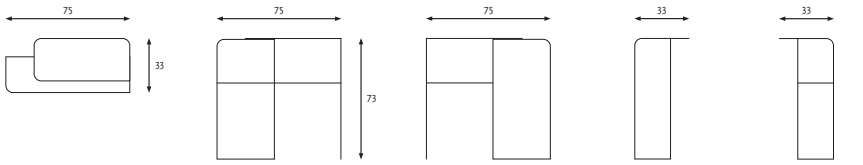

top view table right | front view table right | rear view table right | side view table right closed side | side view table right open side

	TABLE left	**TABLE** right
BLACK GREY (STANDARD)	825	825

GENERAL INFORMATION

FRAME: Steel standard black grey powder coated

FIXING: The table is mounted on the sofa.

COLORBOX: The frame is also available in the other Colorbox steel colours for an additional charge. Colour differences in wood are a natural phenomenon and are no reason for complaints.

NOTE: The table is available in two variants, left and right. Please state clearly which variant is being ordered and where the table should be mounted.

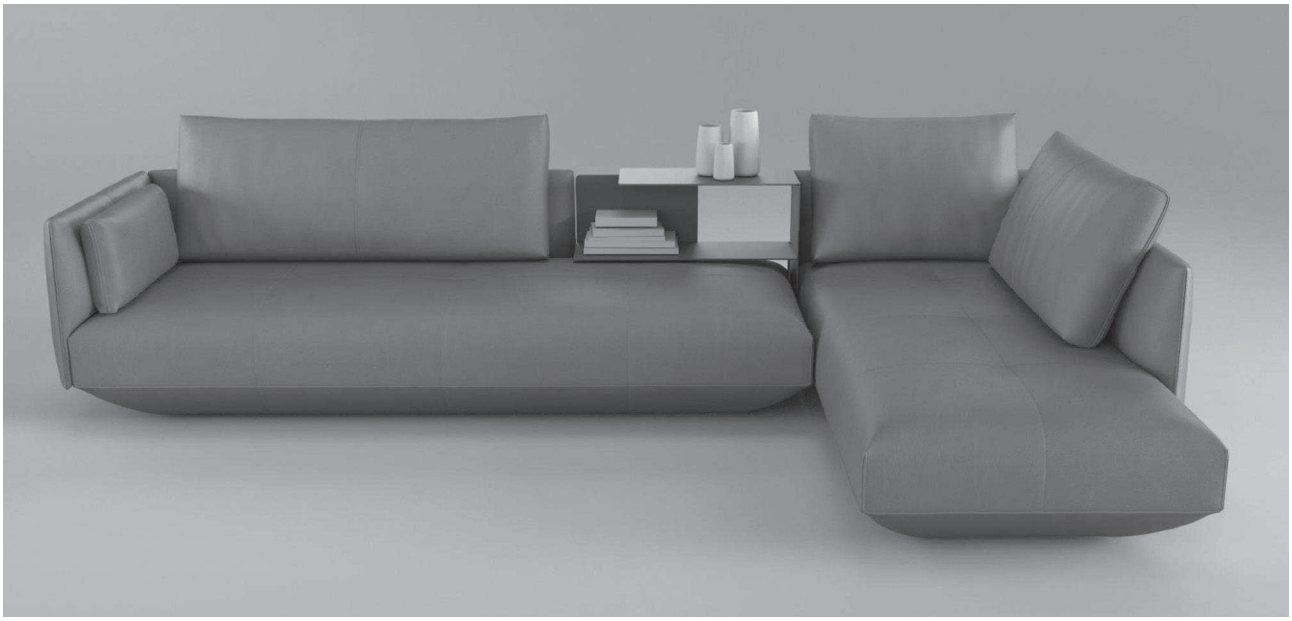

LABEL VANDENBERG

Ramgatseweg 5 4941 VN
Raamsdonksveer

t +31 (0) 76 5722450

www.label.nl
info@label.nl

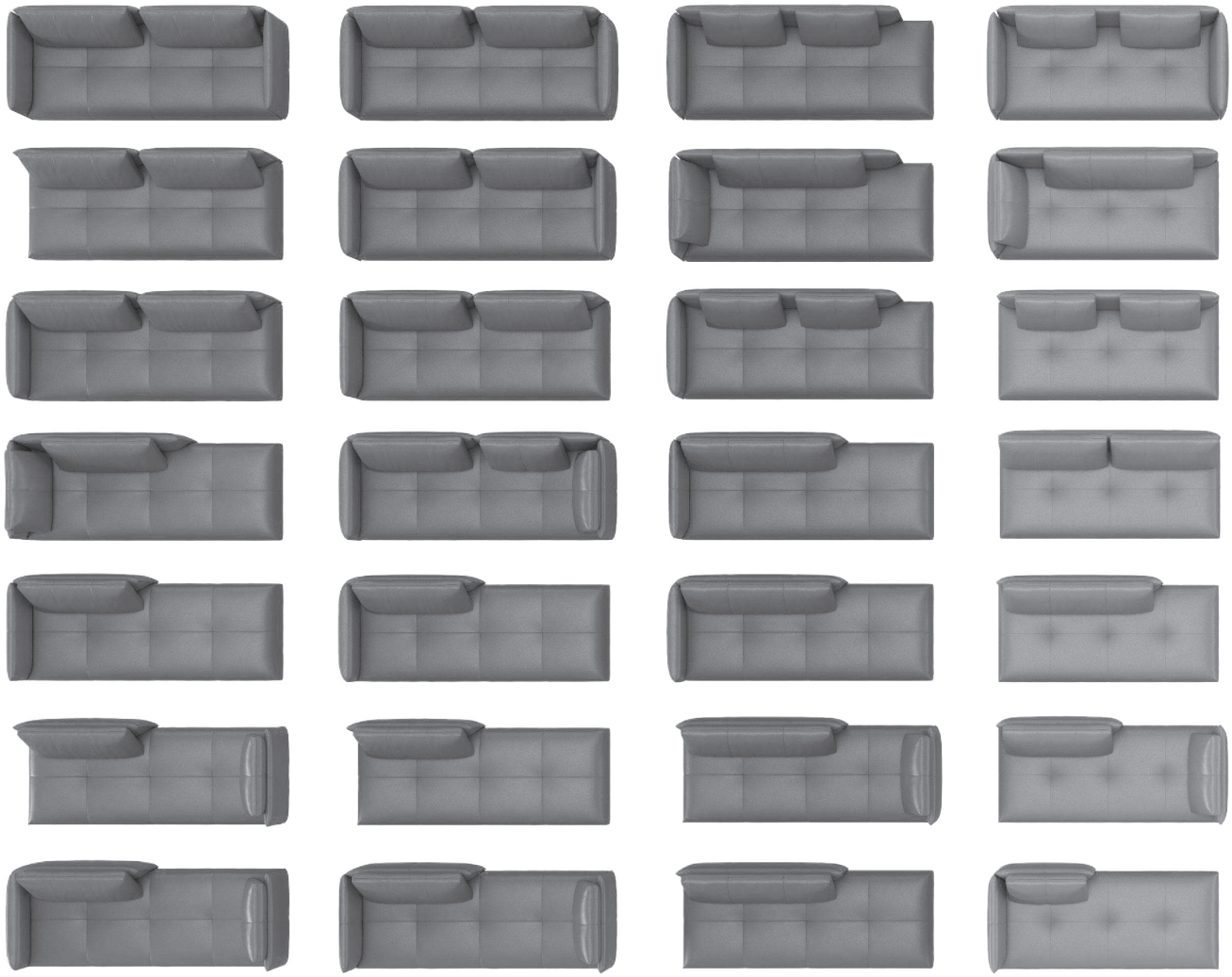

LABEL VANDENBERG

Ramgatseweg 5 4941 VN
Raamsdonksveer

t +31 (0) 76 5722450

www.label.nl
info@label.nl

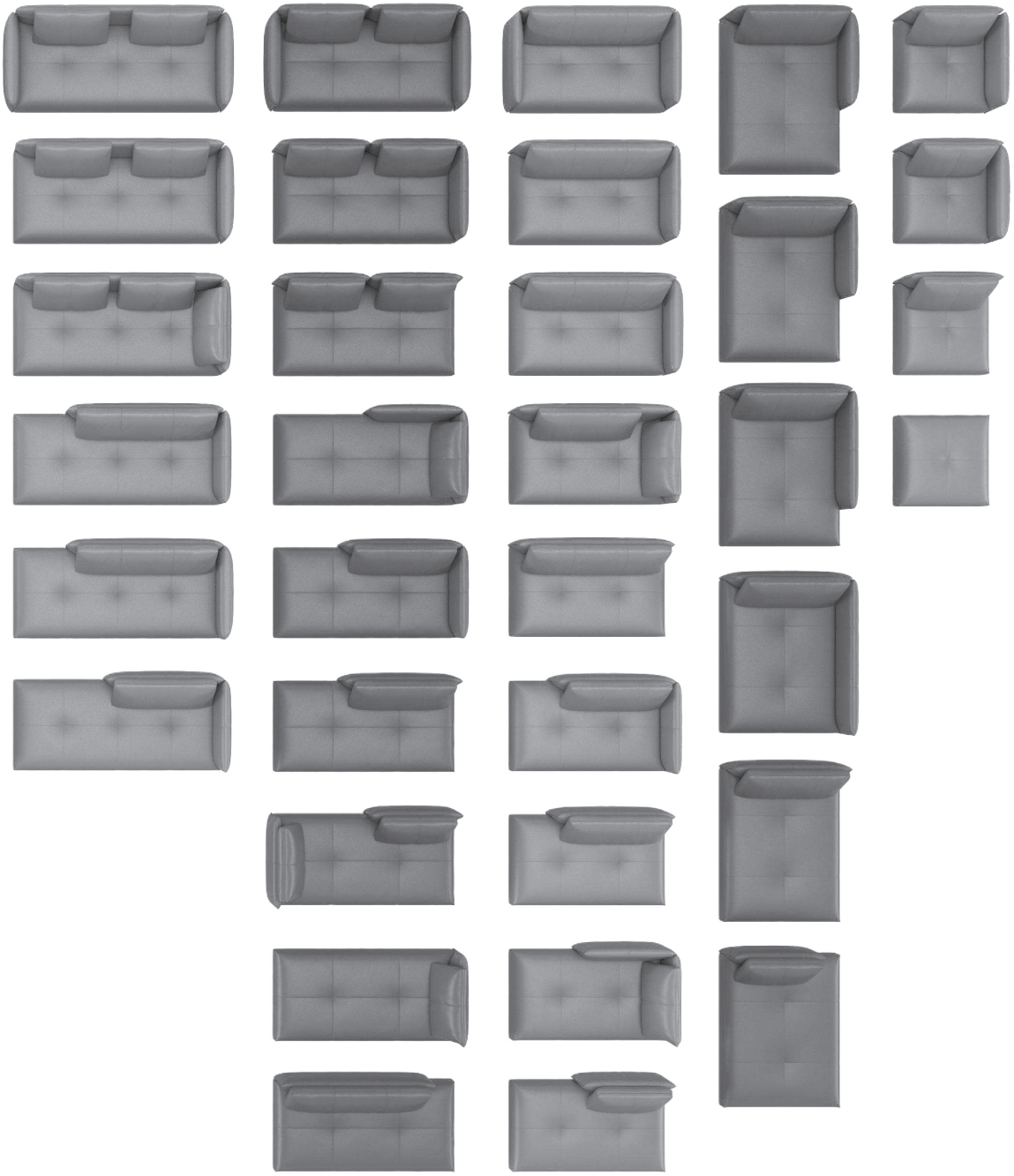

LABEL VANDENBERG

Ramgatseweg 5 4941 VN
Raamsdonksveer

t +31 (0) 76 5722450

www.label.nl
info@label.nl

BUCK 1-Sitzer

Chiel Janssen

Siehe gestrichelte Linien (Indicativ) für zusätzliche Nähte für die Anwendung von Leder oder Stoff mit einem bestimmten Design oder einer bestimmten Fadenrichtung.

SOFA IN CM	1-Sitzer
BREITE	85
TIEFE	85
HÖHE	71
SITZTIEFE	75
HÖHE ARMLEHNE	60
SITZHÖHE	43
HÖHE INNENRÜCKEN	28
SITZBREITE	85

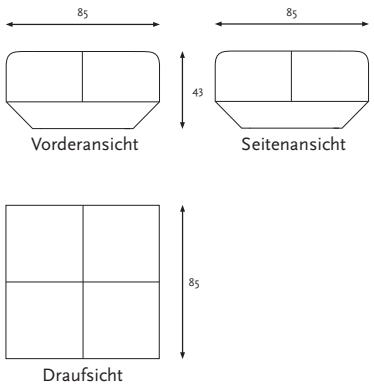

UNTERGESTELL	1-SITZER
LÄNGE IN METER	
STOFF/METER 1,40 M BREIT UNI	2,1
LEDER IN M2 BRUTTO BRUTO	3,9

ALLGEMEINES

RAHMEN: Sperrholz und massive Buche

FEDERUNG: Nosag-Federn

FÜLLUNG: Kaltschaum und Viscoschaum mit Dacron (200 g) im Bezug vernäht.

UNTERGESTELL: Standardmäßig auf Kunststoffkappe mit Anti-Rutsch (kann 2 cm höher geliefert werden). Kappen mit Filz sind auf Anfrage erhältlich.

POLSTERUNG: Die gestrichelten Linien zeigen die Zusatznähte für die Polsterung in Leder an den Arm- und Rückenteilen. Stoff ist „railroad" gepolstert.

ZIERNÄHTE: Leder und Stoff haben gleichfarbige Nähte, Ziernähte **nicht** möglich.

COLORBOX: Keine Colorbox-Anwendungen möglich.

WEBSHOP: Alle Nachbestellungen von Kappen, Filz, Gleitern und anderen Serviceprodukten können direkt über unseren Webshop **label-webshop.nl** bestellt werden und werden innerhalb von 3 bis 4 Werktagen versandt.

BEMERKUNGEN:
Um Missverständnisse zu vermeiden, fügen Sie bitte eine Handskizze des Aufbaus bei, wenn Sie mehrere Elemente bestellen.
Bitte beachten: Arm- und Rückenteile sowie Kissen müssen separat bestellt werden.
Elemente werden ohne Verbinder geliefert (wegen Anti-Rutsch).
Bei Stoffen mit einer Breite von < 1,40 m muss 10 % mehr Stoff geliefert werden.

LABEL VANDENBERG
Ramgatseweg 5 4941 VN
Raamsdonksveer
t +31 (0) 76 5722450
www.label.nl
info@label.nl

BUCK 2-Sitzer

Chiel Janssen

Siehe gestrichelte Linien (Indicativ) für zusätzliche Nähte für die Anwendung von Leder oder Stoff mit einem bestimmten Design oder einer bestimmten Fadenrichtung.

SOFA IN CM	2-Sitzer
BREITE	**145**
TIEFE	**85**
HÖHE	**71**
SITZTIEFE	**75**
HÖHE ARMLEHNE	**60**
SITZHÖHE	**43**
HÖHE INNENRÜCKEN	**28**
SITZBREITE	**145**

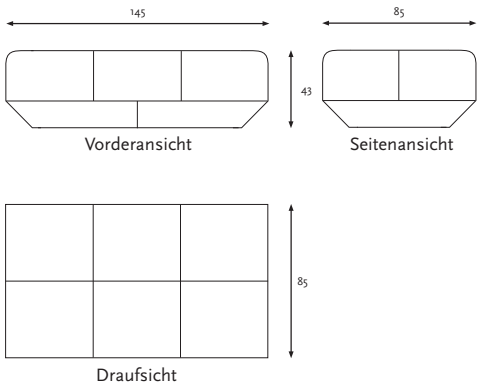

UNTERGESTELL	2-SITZER
LÄNGE IN METER	
STOFF/METER 1,40 M BREIT UNI	3,1
LEDER IN M2 BRUTTO BRUTO	5,6

ALLGEMEINES

RAHMEN: Sperrholz und massive Buche

FEDERUNG: Nosag-Federn

FÜLLUNG: Kaltschaum und Viscoschaum mit Dacron (200 g) im Bezug vernäht.

UNTERGESTELL: Standardmäßig auf Kunststoffkappe mit Anti-Rutsch (kann 2 cm höher geliefert werden). Kappen mit Filz sind auf Anfrage erhältlich.

POLSTERUNG: Die gestrichelten Linien zeigen die Zusatznähte für die Polsterung in Leder an den Arm- und Rückenteilen. Stoff ist „railroad" gepolstert.

ZIERNÄHTE: Leder und Stoff haben gleichfarbige Nähte, Ziernähte **nicht** möglich.

COLORBOX: Keine Colorbox-Anwendungen möglich.

WEBSHOP: Alle Nachbestellungen von Kappen, Filz, Gleitern und anderen Serviceprodukten können direkt über unseren Webshop **label-webshop.nl** bestellt werden und werden innerhalb von 3 bis 4 Werktagen versandt.

BEMERKUNGEN:
Um Missverständnisse zu vermeiden, fügen Sie bitte eine Handskizze des Aufbaus bei, wenn Sie mehrere Elemente bestellen.
Bitte beachten: Arm- und Rückenteile sowie Kissen müssen separat bestellt werden.
Elemente werden ohne Verbinder geliefert (wegen Anti-Rutsch).
Bei Stoffen mit einer Breite von < 1,40 m muss 10 % mehr Stoff geliefert werden.

LABEL VANDENBERG

Ramgatseweg 5 4941 VN
Raamsdonksveer

t +31 (0) 76 5722450

www.label.nl
info@label.nl

BUCK 2,5-Sitzer

Chiel Janssen

SOFA IN CM	2,5-Sitzer
BREITE	170
TIEFE	85
HÖHE	71
SITZTIEFE	75
HÖHE ARMLEHNE	60
SITZHÖHE	43
HÖHE INNENRÜCKEN	28
SITZBREITE	170

Siehe gestrichelte Linien (Indicativ) für zusätzliche Nähte für die Anwendung von Leder oder Stoff mit einem bestimmten Design oder einer bestimmten Fadenrichtung.

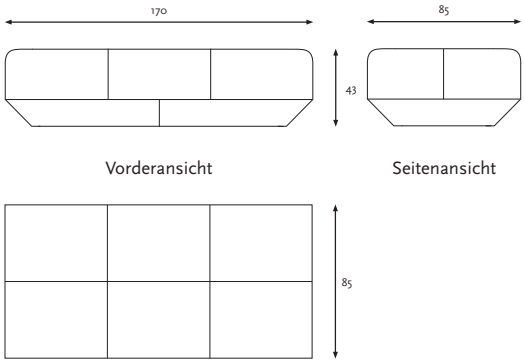

UNTERGESTELL	2,5-SITZER
LÄNGE IN METER	
STOFF/METER 1,40 M BREIT UNI	4,1
LEDER IN M2 BRUTTO BRUTO	6,6

ALLGEMEINES

RAHMEN: Sperrholz und massive Buche

FEDERUNG: Nosag-Federn

FÜLLUNG: Kaltschaum und Viscoschaum mit Dacron (200 g) im Bezug vernäht.

UNTERGESTELL: Standardmäßig auf Kunststoffkappe mit Anti-Rutsch (kann 2 cm höher geliefert werden). Kappen mit Filz sind auf Anfrage erhältlich.

POLSTERUNG: Die gestrichelten Linien zeigen die Zusatznähte für die Polsterung in Leder an den Arm- und Rückenteilen. Stoff ist „railroad" gepolstert.

ZIERNÄHTE: Leder und Stoff haben gleichfarbige Nähte, Ziernähte **nicht** möglich.

COLORBOX: Keine Colorbox-Anwendungen möglich.

WEBSHOP: Alle Nachbestellungen von Kappen, Filz, Gleitern und anderen Serviceprodukten können direkt über unseren Webshop **label-webshop.nl** bestellt werden und werden innerhalb von 3 bis 4 Werktagen versandt.

BEMERKUNGEN:
Um Missverständnisse zu vermeiden, fügen Sie bitte eine Handskizze des Aufbaus bei, wenn Sie mehrere Elemente bestellen.
Bitte beachten: Arm- und Rückenteile sowie Kissen müssen separat bestellt werden.
Elemente werden ohne Verbinder geliefert (wegen Anti-Rutsch).
Bei Stoffen mit einer Breite von < 1,40 m muss 10 % mehr Stoff geliefert werden.

LABEL VANDENBERG
Ramgatseweg 5 4941 VN
Raamsdonksveer
t +31 (0) 76 5722450
www.label.nl
info@label.nl

BUCK 3-Sitzer

Chiel Janssen

SOFA IN CM	3-Sitzer
BREITE	195
TIEFE	85
HÖHE	71
SITZTIEFE	75
HÖHE ARMLEHNE	60
SITZHÖHE	43
HÖHE INNENRÜCKEN	28
SITZBREITE	195

Siehe gestrichelte Linien (Indicativ) für zusätzliche Nähte für die Anwendung von Leder oder Stoff mit einem bestimmten Design oder einer bestimmten Fadenrichtung.

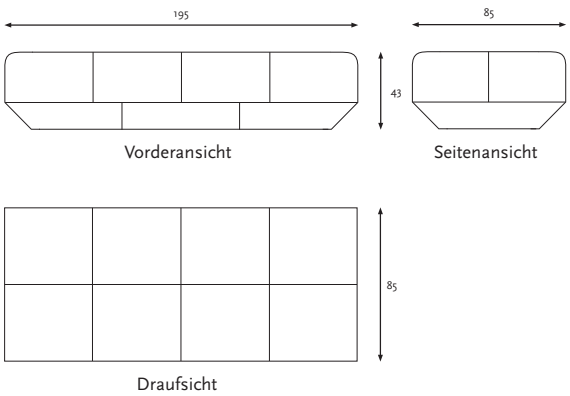

UNTERGESTELL	3-SITZER
LÄNGE IN METER	
STOFF/METER 1,40 M BREIT UNI	3,8
LEDER IN M2 BRUTTO BRUTO	7,4

ALLGEMEINES

RAHMEN: Sperrholz und massive Buche

FEDERUNG: Nosag-Federn

FÜLLUNG: Kaltschaum und Viscoschaum mit Dacron (200 g) im Bezug vernäht.

UNTERGESTELL: Standardmäßig auf Kunststoffkappe mit Anti-Rutsch (kann 2 cm höher geliefert werden). Kappen mit Filz sind auf Anfrage erhältlich.

POLSTERUNG: Die gestrichelten Linien zeigen die Zusatznähte für die Polsterung in Leder an den Arm- und Rückenteilen. Stoff ist „railroad" gepolstert.

ZIERNÄHTE: Leder und Stoff haben gleichfarbige Nähte, Ziernähte **nicht** möglich.

COLORBOX: Keine Colorbox-Anwendungen möglich.

WEBSHOP: Alle Nachbestellungen von Kappen, Filz, Gleitern und anderen Serviceprodukten können direkt über unseren Webshop **label-webshop.nl** bestellt werden und werden innerhalb von 3 bis 4 Werktagen versandt.

BEMERKUNGEN:
Um Missverständnisse zu vermeiden, fügen Sie bitte eine Handskizze des Aufbaus bei, wenn Sie mehrere Elemente bestellen.
Bitte beachten: Arm- und Rückenteile sowie Kissen müssen separat bestellt werden.
Elemente werden ohne Verbinder geliefert (wegen Anti-Rutsch).
Bei Stoffen mit einer Breite von < 1,40 m muss 10 % mehr Stoff geliefert werden.

LABEL VANDENBERG

Ramgatseweg 5 4941 VN
Raamsdonksveer

t +31 (0) 76 5722450

www.label.nl
info@label.nl

BUCK 3,5-Sitzer

Chiel Janssen

Siehe gestrichelte Linien (Indicativ) für zusätzliche Nähte für die Anwendung von Leder oder Stoff mit einem bestimmten Design oder einer bestimmten Fadenrichtung.

SOFA IN CM	3,5-Sitzer
BREITE	220
TIEFE	85
HÖHE	71
SITZTIEFE	75
HÖHE ARMLEHNE	60
SITZHÖHE	43
HÖHE INNENRÜCKEN	28
SITZBREITE	220

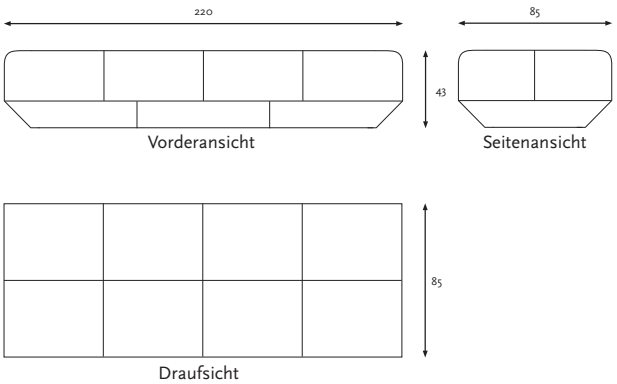

UNTERGESTELL	3,5-SITZER
LÄNGE IN METER	
STOFF/METER 1,40 M BREIT UNI	4,1
LEDER IN M2 BRUTTO BRUTO	8,1

ALLGEMEINES

RAHMEN: Sperrholz und massive Buche

FEDERUNG: Nosag-Federn

FÜLLUNG: Kaltschaum und Viscoschaum mit Dacron (200 g) im Bezug vernäht.

UNTERGESTELL: Standardmäßig auf Kunststoffkappe mit Anti-Rutsch (kann 2 cm höher geliefert werden). Kappen mit Filz sind auf Anfrage erhältlich.

POLSTERUNG: Die gestrichelten Linien zeigen die Zusatznähte für die Polsterung in Leder an den Arm- und Rückenteilen. Stoff ist „railroad" gepolstert.

ZIERNÄHTE: Leder und Stoff haben gleichfarbige Nähte, Ziernähte **nicht** möglich.

COLORBOX: Keine Colorbox-Anwendungen möglich.

WEBSHOP: Alle Nachbestellungen von Kappen, Filz, Gleitern und anderen Serviceprodukten können direkt über unseren Webshop **label-webshop.nl** bestellt werden und werden innerhalb von 3 bis 4 Werktagen versandt.

BEMERKUNGEN:
Um Missverständnisse zu vermeiden, fügen Sie bitte eine Handskizze des Aufbaus bei, wenn Sie mehrere Elemente bestellen.
Bitte beachten: Arm- und Rückenteile sowie Kissen müssen separat bestellt werden.
Elemente werden ohne Verbinder geliefert (wegen Anti-Rutsch).
Bei Stoffen mit einer Breite von < 1,40 m muss 10 % mehr Stoff geliefert werden.

LABEL VANDENBERG
Ramgatseweg 5 4941 VN
Raamsdonksveer
t +31 (0) 76 5722450
www.label.nl
info@label.nl

BUCK Chaise Longue

Chiel Janssen

SOFA IN CM	chaise longue
BREITE	110
TIEFE	145
HÖHE	71
SITZTIEFE	75
HÖHE ARMLEHNE	60
SITZHÖHE	43
HÖHE INNENRÜCKEN	28
SITZBREITE	110

Siehe gestrichelte Linien (Indicativ) für zusätzliche Nähte für die Anwendung von Leder oder Stoff mit einem bestimmten Design oder einer bestimmten Fadenrichtung.

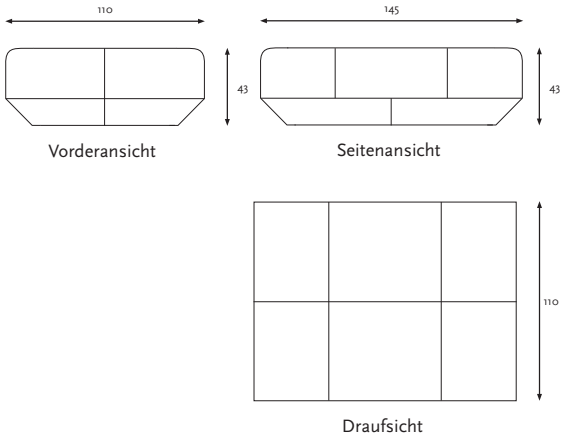

UNTERGESTELL	CHAISE LONGUE
LÄNGE IN METER	
STOFF/METER 1,40 M BREIT UNI	3,5
LEDER IN M2 BRUTTO BRUTO	6,8

ALLGEMEINES

RAHMEN: Sperrholz und massive Buche

FEDERUNG: Nosag-Federn

FÜLLUNG: Kaltschaum und Viscoschaum mit Dacron (200 g) im Bezug vernäht.

UNTERGESTELL: Standardmäßig auf Kunststoffkappe mit Anti-Rutsch (kann 2 cm höher geliefert werden). Kappen mit Filz sind auf Anfrage erhältlich.

POLSTERUNG: Die gestrichelten Linien zeigen die Zusatznähte für die Polsterung in Leder an den Arm- und Rückenteilen. Stoff ist „railroad" gepolstert.

ZIERNÄHTE: Leder und Stoff haben gleichfarbige Nähte, Ziernähte **nicht** möglich.

COLORBOX: Keine Colorbox-Anwendungen möglich.

WEBSHOP: Alle Nachbestellungen von Kappen, Filz, Gleitern und anderen Serviceprodukten können direkt über unseren Webshop **label-webshop.nl** bestellt werden und werden innerhalb von 3 bis 4 Werktagen versandt.

BEMERKUNGEN:
Um Missverständnisse zu vermeiden, fügen Sie bitte eine Handskizze des Aufbaus bei, wenn Sie mehrere Elemente bestellen.
Bitte beachten: Arm- und Rückenteile sowie Kissen müssen separat bestellt werden.
Elemente werden ohne Verbinder geliefert (wegen Anti-Rutsch).
Bei Stoffen mit einer Breite von < 1,40 m muss 10 % mehr Stoff geliefert werden.

LABEL VANDENBERG

Ramgatseweg 5 4941 VN
Raamsdonksveer

t +31 (0) 76 5722450

www.label.nl
info@label.nl

BUCK Armlehne

Chiel Janssen

Siehe gestrichelte Linien (Indicativ) für zusätzliche Nähte für die Anwendung von Leder oder Stoff mit einem bestimmten Design oder einer bestimmten Fadenrichtung.

ARMLEHNE IN CM

BREITE	**85**
TIEFE	**15**
HÖHE	**43**
SITZTIEFE	-
HÖHE ARMLEHNE	-
SITZHÖHE	-
HÖHE INNENRÜCKEN	-
SITZBREITE	-

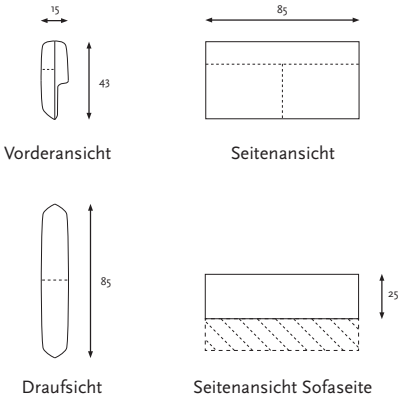

LÄNGE IN METER

	ARMLEHNE
STOFF/METER 1,40 M BREIT UNI	1,3
LEDER IN M2 BRUTTO BRUTO	1,6

ALLGEMEINES

FÜLLUNG: Kaltschaum mit Dacron beklebt (100 g).

POLSTERUNG: Stoff ist „railroad“ gepolstert.

ZIERNÄHTE: Leder und Stoff haben gleichfarbige Nähte.

BEMERKUNGEN:
Bitte beachten: Armlehne müssen separat bestellt werden.
Um Missverständnisse zu vermeiden, fügen Sie bitte eine Handskizze der Armlehnen bei.

LABEL VANDENBERG

Ramgatseweg 5 4941 VN
Raamsdonksveer

t +31 (0) 76 5722450

www.label.nl
info@label.nl

BUCK Rückenlehne

Chiel Janssen

Siehe gestrichelte Linien (Indicativ) für zusätzliche Nähte für die Anwendung von Leder oder Stoff mit einem bestimmten Design oder einer bestimmten Fadenrichtung.

RÜCKENLEHNE IN CM

BREITE 1-SITZER	**85**
BREITE 2-SITZER	**145**
BREITE 3-SITZER	**195**
BREITE CHAISE LOUNGE	**110**
TIEFE	**15**
HÖHE	**55**

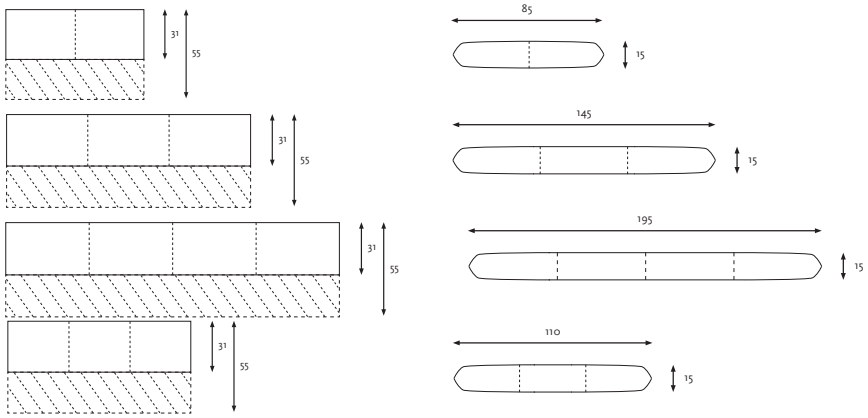

Vorderansichten

Draufsichten

	1-SITZER Breite der Rücken 85 cm	2-SITZER Breite der Rücken 145 cm	3-SITZER Breite der Rücken 195 cm	CHAISE LONGUE Breite der Rücken 110 cm
LÄNGE IN METER				
STOFF/METER 1,40 M BREIT UNI	1,1	1,7	2,2	1,4
LEDER IN M2 BRUTTO BRUTO	2,0	3,2	4,2	2,4

ALLGEMEINES

FÜLLUNG: Kaltschaum mit Dacron beklebt (100 g).

POLSTERUNG: Stoff ist „railroad“ gepolstert.

ZIERNÄHTE: Leder und Stoff haben gleichfarbige Nähte.

BEMERKUNG ZU DEN: Bitte beachten: Rückenlehnen müssen separat bestellt werden.
Um Missverständnisse zu vermeiden, fügen Sie bitte eine Handskizze der Rückenlehnen bei.

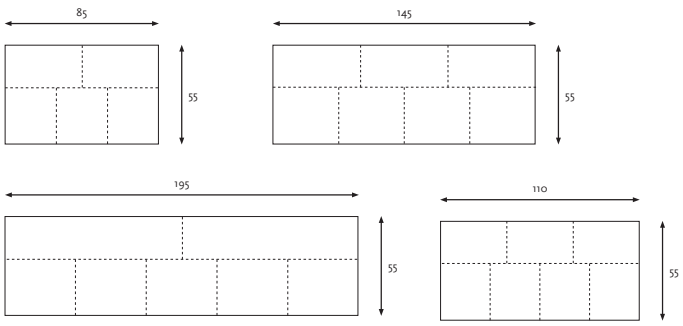

Rückansichten

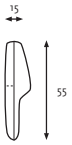

Seitenansicht

LABEL VANDENBERG

Ramgatseweg 5 4941 VN
Raamsdonksveer

t +31 (0) 76 5722450

www.label.nl
info@label.nl

BUCK Rückenkissen

Chiel Janssen

KISSEN IN CM	1-Sitzer	2-Sitzer	CL
BREITE	70	130	95
TIEFE	18	18	18
HÖHE	50	50	50

Siehe gestrichelte Linien (Indicativ) für zusätzliche Nähte für die Anwendung von Leder oder Stoff mit einem bestimmten Design oder einer bestimmten Fadenrichtung.

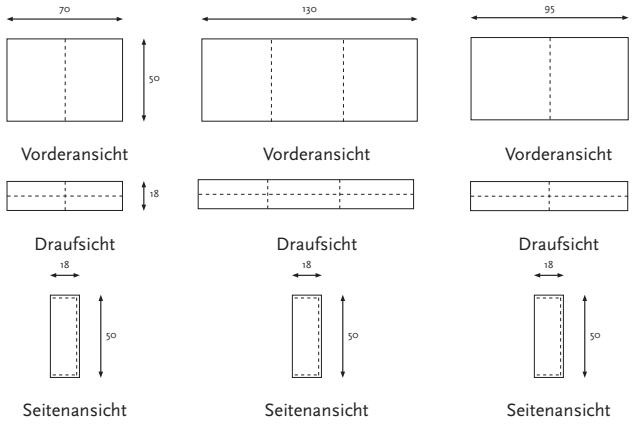

	1-SITZER Rückenkissen 70 x 50 cm	2-SITZER Rückenkissen 130 x 50 cm	CHAISE LONGUE Rückenkissen 95 x 50 cm
LÄNGE IN METER			
STOFF/METER 1,40 M BREIT UNI	1,1	1,6	1,3
LEDER IN M2 BRUTTO BRUTO	1,8	3,2	2,4

ALLGEMEINES

FÜLLUNG: Recycelter Schaum aus PET-Flaschen.

POLSTERUNG: Stoff ist „railroad“ gepolstert.

ZIERNÄHTE: Leder und Stoff haben gleichfarbige Nähte.

BEMERKUNG: Bitte beachten: Rückenkissen müssen separat bestellt werden.

LABEL VANDENBERG

Ramgatseweg 5 4941 VN
Raamsdonksveer

t +31 (0) 76 5722450

www.label.nl
info@label.nl

BUCK Tisch

Chiel Janssen

TISCH IN CM

BREITE	75
TIEFE	33
HÖHE	73

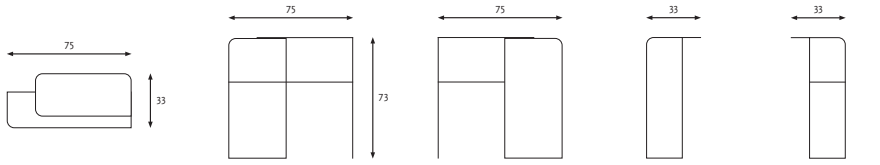

Draufsicht Tisch rechts | Vorderansicht Tisch rechts | Rückansicht Tisch rechts | Seitenansicht Tisch rechts geschlossene Seite | Seitenansicht Tisch rechts offene Seite

	TISCH links	TISCH rechts
BLACK GREY (STANDARD)	788	788

ALLGEMEINES

RAHMEN: Stahlblech standardmäßig black grey pulverbeschichtet.

MONTAGE: Der Tisch wird an der Bank montiert.

COLORBOX: Zum Mehrpreis ist das Untergestell auch in den übrigen Stahlfarben aus der Colorbox erhältlich. Farbunterschiede im Holz sind möglich und sind kein Reklamationsgrund.

BEMERKUNG: Der Tisch ist in zwei Varianten erhältlich, links und rechts. Bitte geben Sie deutlich an, welche Variante bestellt wird und wo der Tisch montiert werden soll.

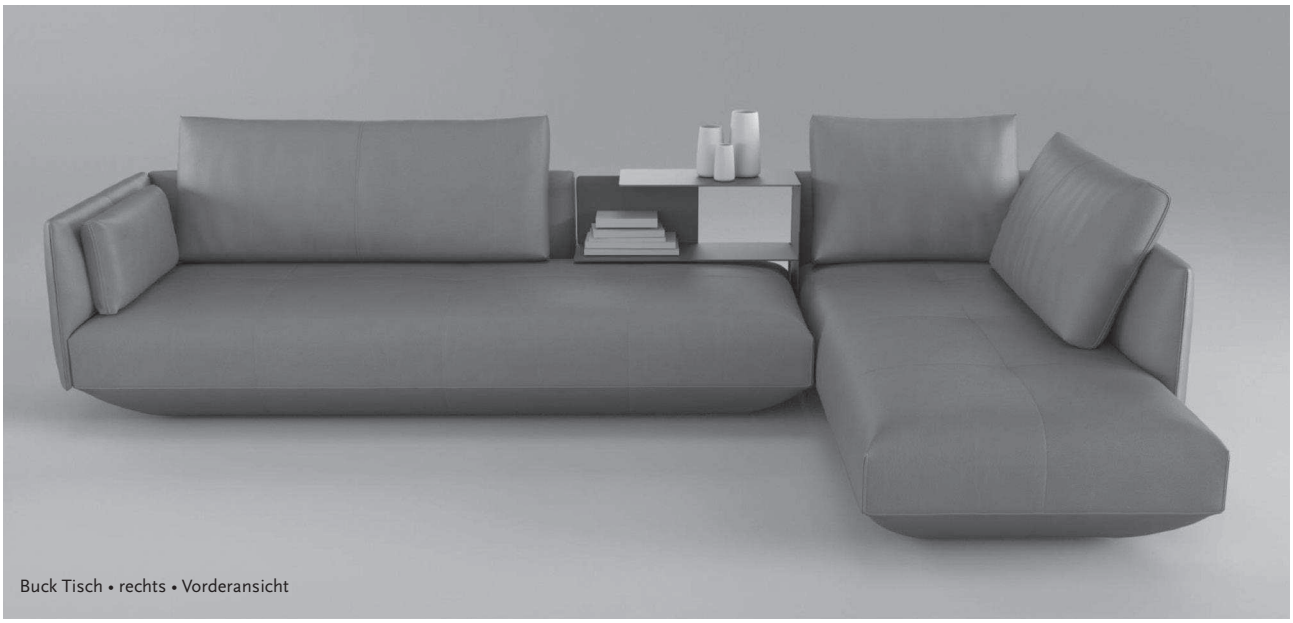

Buck Tisch • rechts • Vorderansicht

LABEL VANDENBERG

Ramgatseweg 5 4941 VN
Raamsdonksveer

t +31 (0) 76 5722450

www.label.nl
info@label.nl